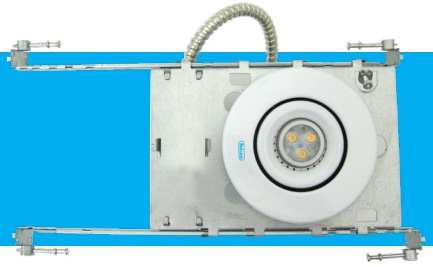

INTÉRIEUR

RMR

Télécommande MR16 encastré urgence pour nouvelles constructions

Nom du Project : _____ Numéro de Modèle : _____

Préparé Par : _____ Date : _____

CARACTÉRISTIQUES

- MR16 halogène ou lampes à LED à 50W
- Choix de en inclinant ou en rétractant montage
- Disponible dans une variété definitions pour correspondre à n'importe quel décor
- Performance certifiée CSA 22.2 No 141-15

DIMENSIONS

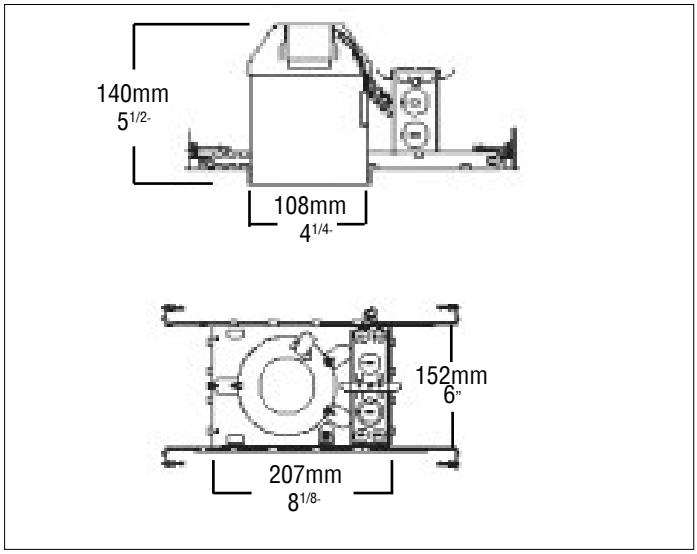

GUIDE DE COMMANDE

RMR - [ ] - [ ] - [ ]

SÉRIE	TYPE D'ASSEMBLAGE DE MONTAGE	VOLTAGE	COULEUR FACULTATIVE
RMR	TRR (à inclinaison) TMR (escamotable)	Voir la sélection de lampes	TRR - STS (en acier inoxydable), BK (noir), WH (blanc) TMR - BN (nickel brossé), CH (chrome)

SÉLECTION DE LAMPES

	6V	12V	24V
MR16	N/A	50W	N/A
DEL	5, 7W	2, 5, 7W	5, 7W