INDOOR

POTENTE 320W - 1440W

Alimentation d'éclairage de secours - À onde sinusoïdale pure

Nom du Project : _____ Numéro de Modèle : _____

Préparé Par : _____ Date : _____

CARACTÉRISTIQUES ET BÉNÉFICES

- 120 ou 347 V
- Interrupteur de test à bouton-poussoir momentané
- Panneau d'affichage LCD
- Normalement ON et OFF
- Compartiment à piles séparé
- Construction en acier
- IPS : Temps de transfert de 2 secondes
- Protecteurs de surcharge Fusible avec charge maximale de 175 A
- 1 000 W : protection de la carte jusqu'à 1 100 W
- 1 440 W : protection de la carte jusqu'à 1 500 W
- Certifié CSA 22.2 No. 141-15 pour la performance

L'onduleur à ondes sinusoïdales pures **POTENTE** représente une approche unique aux applications d'éclairage en cas de panne de courant. Les onduleurs à ondes sinusoïdales pures sont mieux adaptés aux ballasts et régulateurs électroniques comparés à ceux à ondes carrées ou modifiées qui les détérioreront prématurément. L'onduleur à ondes sinusoïdales pures de BeLuce a été conçu pour des luminaires DEL, LFC, fluorescents ou incandescents jusqu'à 1 440 W pendant 30 minutes, normalement allumés ou éteints.

ONDES SINUSOÏDALES PURES

Une puissance à ondes sinusoïdales pures est nécessaire afin d'assurer qu'il n'y ait aucune rupture de l'alimentation de secours fournie. Le système à ondes sinusoïdales pures est compatible avec tous les types d'alimentation, les pilotes DEL et les ballasts d'éclairage. Le modèle POTENTE est un système d'alimentation de secours IPS d'un temps de transfert de 2 secondes, ce qui est adéquat pour des charges d'éclairage spécifiées comme équipement de secours.

DIMENSIONS

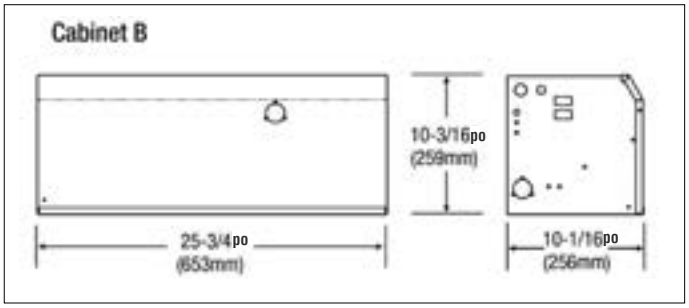

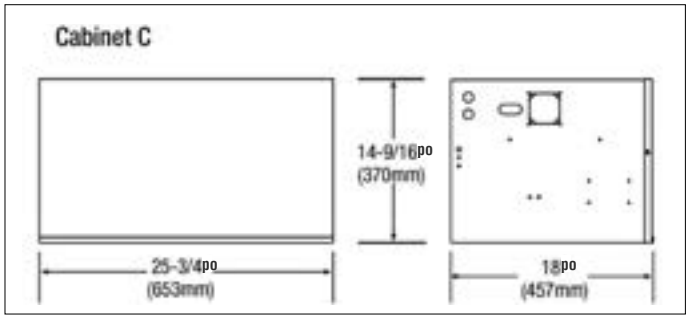

GUIDE DE COMMANDE

PTN - [ ] - [ ] - [ ]

SÉRIE	PUISSANCE	TENSION	OPTIONS
PTN	[1,3]320W [1,3]500W [1,2]1000W [1,2]1440W	A = 120V C = 347V	AT (Auto Test - autodiagnostic - non-audible)

NOTE[1]: Peut accepter une charge à 80 % de sa capacité lorsque le facteur de puissance du dispositif de charge est de 0,9 ou plus; **NOTE[2]:** Peut accepter la charge d'éclairage de pointe de 3000W pendant 0,5 seconde pour 1 000 W et plus; **NOTE[3]:** Peut accepter la charge d'éclairage de pointe de 1200W pendant 0,5 seconde pour 320 W et 500 W

DIMENSIONS DE L'ÉTAGÈRE

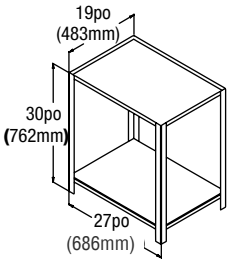

PUISSANCES DU MODÈLE

MODÈLE	30 MIN	60 MIN	90 MIN	120 MIN	180 MIN
PTN-320W	320W	180W	125W	110W	75W
PTN-500W	500W	280W	195W	175W	125W
PTN-1000W	1000W	565W	395W	350W	250W
PTN-1440W	1440W	850W	595W	525W	375W

ACCESSOIRE

NUMÉRO DE PIÈCE	DESCRIPTION
50001200	ÉTAGÈRE BLANCHE POUR ONDULEUR

NOTE: Compatible seulement avec 1000W & 1440W

INDOOR

POTENTE 320W - 1440W

Alimentation d'éclairage de secours - À onde sinusoïdale pure

ÉCLAIRAGE DE SECOURS C.A.

Le mini-onduleur **POTENTE** conçu pour fournir une sortie de puissance en fonction de la tension d'entrée, soit 120 V CA ou 347 V CA. Le **POTENTE** offre un interrupteur de test à bouton-poussoir momentané, des DEL de diagnostic pour indiquer l'état du courant alternatif (AC ON) et de la charge (CHARGE), un chargeur entièrement automatique à courant limité, une protection contre la tension basse verrouillée à la ligne, ainsi qu'une protection contre les baisses de tension et les courts-circuits. L'appareil comprend des connecteurs de bornes pour la charge de sortie, un contrôle de remplacement standard pour le gradateur, un commutateur de transfert automatique pour les circuits d'éclairage normalement allumés, ainsi que des batteries au plomb étanches sans entretien.

OPÉRATION

Normalement éteint

En conjuguant un onduleur hors ligne à batterie à la performance d'éclairage supérieure des luminaires, le **POTENTE** procure un éclairage exceptionnel en cas de panne de courant. L'unité à batterie de configuration type est assortie à un onduleur à onde sinusoïdale pure, hors ligne, monté à l'intérieur. En présence de l'alimentation CA normale, il n'y a pas de tension à la sortie et les luminaires raccordés sont éteints, lorsqu'il se produit une panne de l'alimentation CA, l'unité fournit une tension de 120 V ou 347 V aux luminaires raccordés et ils s'allument à 100% d'efficacité lumineuse.

Normalement allumé

Cette fonction est activée simplement en connectant un circuit d'éclairage normalement allumé à l'unité. En présence de l'alimentation CA, il y a une tension à la sortie et les luminaires raccordés sont allumés. En cas de panne de l'alimentation CA, la sortie est transférée au mode de secours de l'onduleur et les luminaires connectés resteront allumés.

CONSTRUCTION

- Cabinet B : Construction en acier de calibre 18
- Cabinet C : Construction en acier de calibre 16
- Débouchures universelles à motif d'araignée et fentes de montage à trou de serrure estampées dans le panneau arrière de l'armoire
- Plusieurs débouchures pour entrée de conduit
- Aérateur d'admission et ventilateur de sortie d'air placés sur le coté pour 1 000 W et plus
- Finition en poudre blanche
- Compartiment séparé pour la batterie

SÉCURITÉ

CSA certified to C22.2 #141-15

ÉLECTRIQUE

- Entrée / sortie 120 V CA ou 347 V CA
- IPS : Temps de transfert de 2 secondes
- Interrupteur d'essai poussoir à rappel
- DEL témoin/de diagnostic pour CA ALLUMÉ (AC ON) et CHARGE
- Chargeur à courant limité entièrement automatique
- Coupure de protection à basse tension (évite une décharge excessive)
- Protection contre les baisses de tension et les courts-circuits
- Connecteurs de bloc de jonction pour la charge de sortie
- L'option annulation de gradation est standard
- Bloc de jonction pour le circuit d'éclairage normalement allumé
- Batterie au plomb acide scellée, sans entretien

Protecteurs de surcharge :

- **1 000 W** : Fusible permettant une charge maximale de 175 A et un protecteur offrant une protection jusqu'à 1 100 W
- **1 440 W** : Fusible permettant une charge maximale de 175 A et un protecteur offrant une protection jusqu'à 1 500 W
- **En option, chargeur autodiagnostic à tests automatiques :**
- Surveille en permanence l'état de l'unité
- Exécute automatiquement les tests de charge et l'autocyclage de la batterie à intervalles prédéfinis
- Indique un mauvais fonctionnement ou les défaillances décelées par autotest
- Peut accepter une charge jusqu'à 80 % de sa capacité lorsque la charge présente un facteur de puissance de 0,9 ou plus

POIDS

120 V

WATTS (W)	CABINET	SANS LES BATTERIES (LBS)	AVEC LES BATTERIES (LBS)
320W	Cabinet B	29,2	53
500W	Cabinet B	29,1	71
1000W	Cabinet C	61,3	145
1440W	Cabinet C	63,4	189

347 V

WATTS (W)	CABINET	SANS LES BATTERIES (LBS)	AVEC LES BATTERIES (LBS)
320W	Cabinet B	41,2	65
500W	Cabinet B	42,1	84
1000W	Cabinet C	98,3	182
1440W	Cabinet C	100,4	226