INTÉRIEUR

SATELLITE ENCASTRÉ PLURALUCE[MD] CARRÉ

DEL 10 W 12-24 V

Nom du Project : _____ Numéro de Modèle : _____

Préparé Par : _____ Date : _____

CARACTÉRISTIQUES

- Espacement jusqu'à 68.5 pi centre en centre
- 4 DEL de 2,5 W 4 000 K
- 3 lentilles interchangeables, pour distribution montage mural asymétrique, montage au plafond symétrique ou montage au plafond asymétrique
- Convient pour usage dans les installations à plafond non isolé (non-IC)
- Performance certifiée CSA 22.2 No 141-15

LENTILLES

Le modèle **PLURALUCE**[MD] carré encastré de série est livré avec 3lentilles, permettant de choisir la distribution lumineuse voulue. Les lentilles conçues sur mesure sont construites en polycarbonate de qualité optique. Une lentille procure une distribution symétrique pour usage en espace ouvert avec un espacement de jusqu'à 41 pi centre à centre. La distribution lumineuse asymétrique depuis le plafond est conçue pour un usage dans les passages et corridors, avec un espacement de 68.5 pi centre à centre.

DIMENSIONS

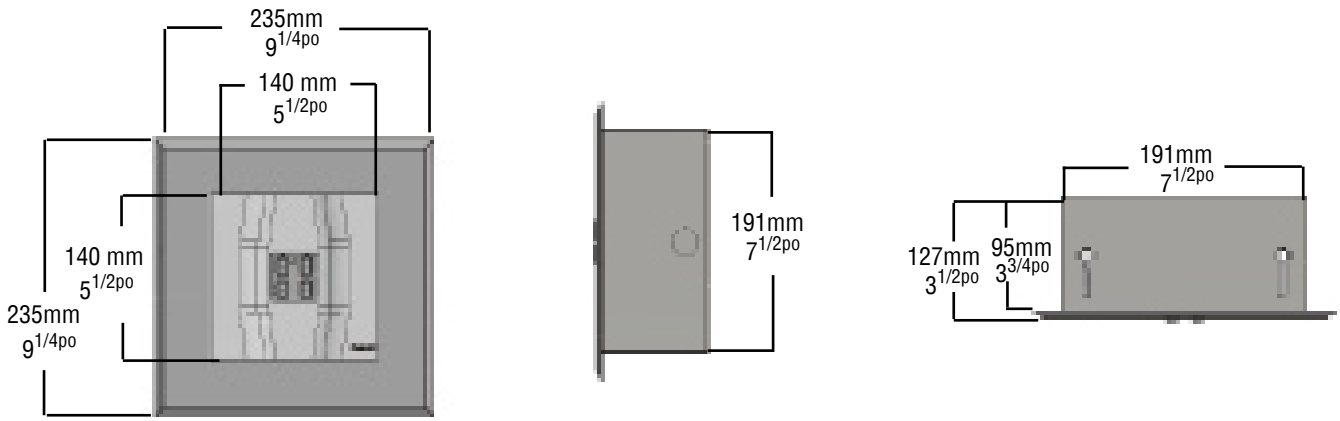

GUIDE DE COMMANDE

PL-SQR-RMT - [ ]

SÉRIE	OPTIONS
PL-SQR-RMT	CC (couleurs sur commande)

SCHÉMAS DE DISTRIBUTION DES LENTILLES

(Pourcentage de réflectance : 80/50/20, mesures non à l'échelle)

MONTAGE MURAL ASYMÉTRIQUE

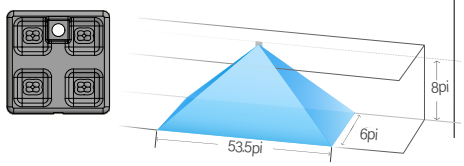

MONTAGE AU PLAFOND SYMÉTRIQUE

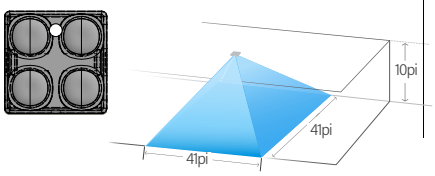
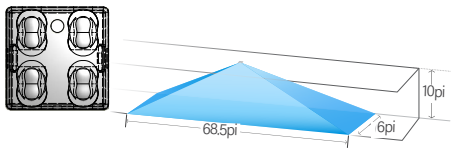
MONTAGE AU PLAFOND ASYMÉTRIQUE