Visitez www.designlights.org pour confirmer la liste des modèles DLC

BS3C

INDUSTRIEL ÉTANCHE AUX VAPEURS
3 TCP ET 3 PUISSANCES SÉLECTIONNABLES

Type: _____

Projet: _____

Lumens à la sortie :
4 pi - 4 278 lm - 9 001 lm
8 pi - 9 336 lm - 16 101 lm

Puissance d'entrée :
4 pi - 30 W - 65 W
8 pi - 65 W - 110 W

Efficacité :
4 pi - Jusqu'à 147 lm/W
8 pi - Jusqu'à 150 lm/W

Température de couleur :
3 TCP sélectionnables :
3 500K, 4 000K, 5 000K

Maintien du flux lumineux prévu :
>54 000 h à L70

Le **BS3C** est joint d'étanchéité uniforme et des loquets en acier inoxydable renforcés bloquent l'infiltration d'humidité et de poussière

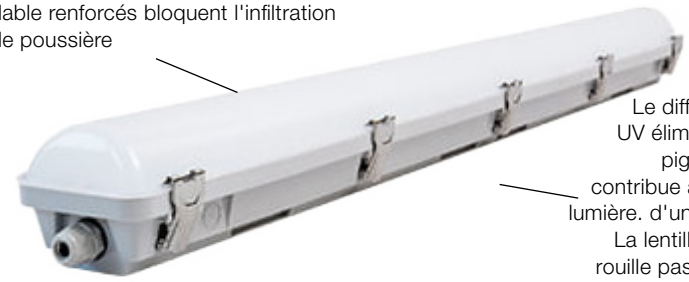

Le diffuseur en polycarbonate stabilisé aux UV élimine l'éblouissement et est une lentille pigmentée dépolie diffusant les LED qui contribue à l'amélioration de la répartition de la lumière. d'une distribution uniforme de la lumière. La lentille **BS3C** est résistante aux chocs, ne rouille pas, ne pourrit pas et n'est pas affectée par les températures extrêmes. n'est pas affectée par les températures extrêmes

Le **BS3C** est idéal pour les installations de transformation des aliments, les cuisines commerciales, les brasseries et les usines d'embouteillage, les installations industrielles bâtiments de confinement du bétail, les parkings, sous les auvents, les zones de les garages des tunnels pour piétons et bien plus encore.

Configurations

	-		-		-		-		-		-	

MODÈLE	LONG.	FONCT.	PUISS.	TEMP. DE COULEUR	ENTRÉE	MONTAGE	OPTIONS
BS3C	4 (4 pi)	[VIDE] (C.A. seulement)	[7,10]PS1 (30 W, 35 W, 42 W)	3C (3500K, 4000K, 5000K)	M (120-347V)	[VIDE] (montage e n surface – std)	[1,3]OS (Détecteur de présence)
	[8]8 (8 pi)	[3,5,6]SA (urgence)	[7,11]PS2 (30 W, 45 W, 65 W)		S (120-277V)	[2,4]AC (câble d'aéronef)	[2]DIM (Câble de 5 fils pour C.A. et gradation de 0-10 V)
			[8,12]PS3 (65 W, 75 W, 90 W, 110 W)		C (347V)	[7]PM (montage sur pivot)	[9]CT-WT (cordon souple blanc)
			[8]HO (65 W)				[9]CT (cordon souple noir)
							[13]SP (protection contre la surtension 10 kV)
							[3]CNH (Trou central 7/8")

NOTE[1]: Pour une liste des options disponibles, veuillez consulter la section sur les détecteurs de presence; **NOTE[2]:** Lorsque vous choisissez les option AC et DIM, sélectionnez l'option câble soit le CT-WT ou CT. L'option SA n'est pas compatible avec l'option DIM; **NOTE[3]:** Lorsque les options CNH, OS (externe) et SA sont sélectionnées, le luminaire conserve le statut d'emplacement mouillé, cependant la certification NEMA 4X et les indices IP ne sont plus applicables; **NOTE[4]:** La longueur du (câble d'aéronef est basée sur la longueur du câble d'alimentation sélectionné; **NOTE[5]:** Luminaire opère en mode CA, en cas de panne de courant la pilote d'urgence (SA) alimente les DELs. 1 pilote d'urgence par luminaire (standard); **NOTE[6]:** La sauvegarde d'urgence n'est disponible que pour 120-277 V ; **NOTE[7]:** Modèle de 4 pieds seulement ; **NOTE[8]:**Modèle de 8 pieds seulement, délai de livraison plus long ; **NOTE[9]:** Doit spécifier 6pi ou 10pi ; **NOTE[10]:** Programmation par défaut 42W / 4000K ; **NOTE[11]:** Programmation par défaut 65W / 4000K ; **NOTE[12]:** Programmation par défaut 110W / 4000K; **NOTE[13] :** L'option SP doit être sélectionnée avec l'entrée S (120-277 V) ou C (347 V).

Compatible Dimmers

MARQUE	MODÈLE #
Leviton	DS710-10Z
	DD710-BDZ
	IP710-LFZ
Lutron	DVSTV-453P
	MAESTRO MS-Z101

NOTE: Les gradateurs ci-dessus ont été testés avec l'étanche aux vapeurs BS3C. L'installation et l'utilisation des gradateurs doivent être conformes aux instructions du fabricant des gradateurs. Pour le soutien technique, veuillez consulter le fabricant du gradateur.

Accessoires du BS3C

CODE DE COMMANDE	DESCRIPTION
50001201	Support de montage a surface avec crochets en V (ensemblede 2)
50001202	Support de fixation à angle 90°
[2]50001203	Support fixation inviolables (ensemble de 2)
[3]50001204	Support fixation inviolables (ensemble de 4)
[1,2]50001205	Support pour boîte de jonction (ensemble de 1)
[1,3]50001206	Support pour boîte de jonction (ensemble de 2)
[2]50001207	Remplacement de lentille en polycarbonate givrée à 4pi
[3]50001208	Remplacement de lentille en polycarbonate givrée à 8pi
[2]50001209	Kit de remplacement de loquets avec trou en acier inoxydable (ensemble de 10)
[3]50001210	Kit de remplacement de loquets avec trou en acier inoxydable (ensemble de 20)

NOTE[1]: L'accessoire nécessite un trou supplémentaire (CNH) sur le dessus du boîtier. Avec l'ajout du trou central, le luminaire conservera son statut d'emplacement mouillé, mais les indices NEMA 4X et IP ne seront. plus applicables; **NOTE[2]** : Modèle de 4 pieds seulement ; **NOTE[3]** : Modèle de 8 pieds seulement, délai de livraison plus long.

Inventaire Préétabli

CODE DE COMMANDE	COURTE DESCRIPTION	LONGUE DESCRIPTION
19000020	BS3C-4-PS1-3C-M	BS3C 3CCT VAPOUR-TIGHT IP66 NEMA 4X RATED AC ONLY 4FT POWER SELECT (30/35/42W) COLOUR SELECT (35/40/50K) 120-347V INPUT
19000021	BS3C-4-PS2-3C-M	BS3C 3CCT VAPOUR-TIGHT IP66 NEMA 4X RATED AC ONLY 4FT POWER SELECT(30/ 45/65W) COLOUR SELECT (35/40/50K) 120-347V INPUT

BeLuce Canada Inc., 3900 14th Avenue, Unit 1, Markham, ON L3R 4R3 P: (905) 948-9500 F: (905) 948-8673 www.beluce.com

Détecteurs De Présence

DÉTECTEURS MARCHE-ARRÊT
Détection - Allumer à (Zone de détection) % durant (Temps de maintien) min. Éteindre

NUMÉRO DE PRODUIT	POSITION	VOLTS (V)	TECHNOLOGIE	HAUTEUR (PI)	ZONE DE DÉTECTION (%)	TEMPS DE MAINTIEN (MIN)	NIVEAU DE LUMIÈRE DU JOUR (LUX)	[2]TÉLÉCOMMANDE	[3]ENDROIT (°C)
[1]OSE-PO-0301	Externe	120-347	PIR	20-40	100	20	N/D		Sec, -10° à +40°C
OSE-PO-0302	Externe	120-347	PIR	20-40	100	20	N/D		Sec, -40° à +40°C
OSE-PO-0501	Externe	120-347	PIR	15-40	100	15	3 000	OSI-FSIR-100	Sec, -10° à +40°C
OSE-PO-0502	Externe	120-347	PIR	15-40	100	15	3 000		Sec, -10° à +40°C
OSE-PO-0701	Externe	120-277	PIR	20	100	15	N/D		Mouillé, -40° à +40°C
OSI-FO-1601	Interne	120-277	Haute fréquence	20	100	10	Désactivé	OSI-RC100	Sec et mouillé, -40° à +40°C
OSI-FO-1701	Interne	120-347 (12 V)	Haute fréquence	13	100	10	Désactivé		Sec et mouillé, -20° à +40°C

DÉTECTEURS À 2 NIVEAUX
Détection - Allumer à (Zone de détection) % durant (Temps de maintien) min., puis (Gradation en attente) %

NUMÉRO DE PRODUIT	POSITION	VOLTS (V)	TECHNOLOGIE	HAUTEUR (PI)	ZONE DE DÉTECTION (%)	TEMPS DE MAINTIEN (MIN))	GRADATION EN ATTENTE (%)	NIVEAU DE LUMIÈRE DU JOUR (LUX)	[2]TÉLÉCOMMANDE	[3]ENDROIT (°C)
OSE-FB-0402	Externe	120-347	Haute fréquence	50 max.	100	20	30	50	OSI-RC-MH10	mouillé, -35° to +40°C
[1]OSI-FB-1601	Interne	120-277	Haute fréquence	20	100	10	50	Désactivé	OSI-RC100	Sec et mouillé, -40° to +40°C
OSI-FB-1602	Interne	120-277	Haute fréquence	20	100	10	30	Désactivé	OSI-RC100	Sec et mouillé, -40° to +40°C
OSI-FB-1701	Interne	120-347	Haute fréquence	13	100	10	50	Désactivé		Sec et mouillé, -20° to +40°C
OSI-FB-1702	Interne	120-347	Haute fréquence	13	100	10	30	Désactivé		Sec et mouillé, -20° to +40°C

TRI-LEVEL SENSORS
Detection - On at (Detection Area) % during (Hold Time) min., then (Stand-by Dim level) % during (Stand-by period) min. Off

NUMÉRO DE PRODUIT	POSITION	VOLTS (V)	TECHNOLOGIE	HAUTEUR (PI)	ZONE DE DÉTECTION (%)	TEMPS DE MAINTIEN (MIN))	GRADATION EN ATTENTE (%)	STAND-BY PERIOD (MIN)	NIVEAU DE LUMIÈRE DU JOUR (LUX)	[2]TÉLÉCOMMANDE	[3]ENDROIT (°C)
OSE-FT-0402	Externe	120-347	Haute fréquence	50 max.	100	30	30	10	50	OSI-RC-MH10	mouillé, -35° to +40°C
OSI-FT-1601	Interne	120-277	Haute fréquence	20	100	10	30	30	Désactivé	OSI-RC100	Sec et mouillé, -20° to +40°C
OSI-FT-1602	Interne	120-277	Haute fréquence	20	100	10	30	30	50	OSI-RC100	Sec et mouillé, -40° to +40°C
OSI-FT-1701	Interne	120-347	Haute fréquence	13	100	10	30	30	Désactivé		Sec et mouillé, -40° to +40°C
OSI-FT-1702	Interne	120-347	Haute fréquence	13	100	10	30	30	50		Sec et mouillé, -20° to +40°C

NOTE[1]: Modèle de 4 pieds seulement ; **NOTE[2]:** À commander séparément; **NOTE[3]:** Température ambiante minimum et maximum de la fixture avec le détecteur spécifique. Svp vérifier la température du luminaire à la première page pour s'assurer de la compatibilité avec le détecteur.

BOÎTIER :
Construction légère, mince et durable en polycarbonate résistant aux chocs, avec un joint d'étanchéité uniforme et des clips renforcés en acier inoxydable. Des trous d'extrémité pré-percés et deux presse-étoupes étanches sont offerts avec chaque appareil pour préserver l'intégrité des composants internes.

MONTAGE :
Montage en surface, suspendu ou en surface à 90°. Ensemble de 2 crochets en V et 2 loquets en acier inoxydables sont fournis avec chaque luminaire pour montage en chaine ou avec câble d'aviation.

LENTILLE :
La lentille DEL pigmentée diffusante offre une répartition uniforme de la lumière et a été stabilisée aux UV pour assurer pas de jaunissement au fil du temps.

ÉLECTRICITÉ :
Disponible dans des températures sélectionnables de 3 500 K, 4 000 K ou 5 000 K, le driver fonctionne de 120V à 347 V et 60HZ. L70 jusqu'à 54 000 heures. La protection contre les surtensions de 2 kA est standard.

MODE DE SECOURS (SA) :
La télécommande d'éclairage d'urgence consomme 11W, 12-24V de courant continu et produit jusqu'à 1 346 Lumens pour le modèle de 4 pi et jusqu'à 2 400 Lumens pour le modèle de 8 pi.

OPERATING TEMPERATURE:
HT : -40°C à +40°C
SA : 0°C à +25°C

RÉPERTORIÉ AU CODE D'HYGIÈNE :
Le **BS3C** est certifié NSF pour les zones à risque d'éclaboussures et les zones non alimentaires.

POIDS :
4 pi – 5,2 lbs / 2,4 kilo.
8 pi – 9,8 – 10,5 lbs / 4,4 – 4,8 kilo.

PLATEAU D'ENGRENAGES :
Le plateau d'engrenage est attaché solidement aux lentilles, exposant les composants internes lorsque le luminaire est en position ouverte. La température de couleur et la puissance lumineuse peuvent être modifié en appuyant un simple bouton

GRADATION :
La gradation 0-10 V de 10 % à 100 %. Les câbles de gradation sont vendus séparément.

GARANTIE :
Garantie DEL de 5 ans, voir le site Web pour accéder à tous les détails à ce sujet.

BeLuce Canada Inc., 3900 14th Avenue, Unit 1, Markham, ON L3R 4R3 P: (905) 948-9500 F: (905) 948-8673 www.beluce.com

Dimensions

4pi

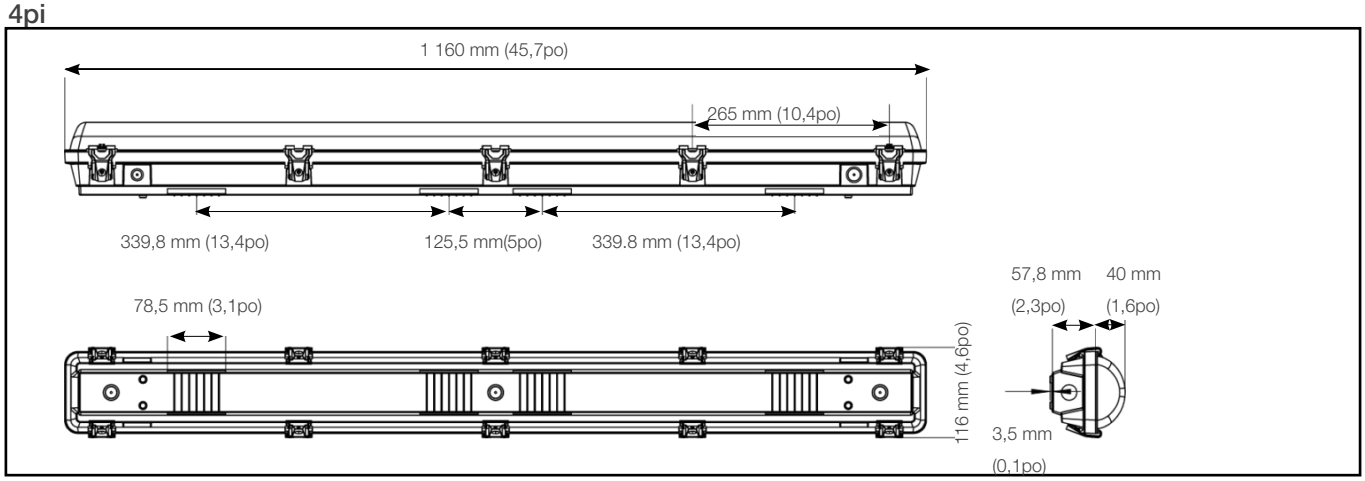

8pi

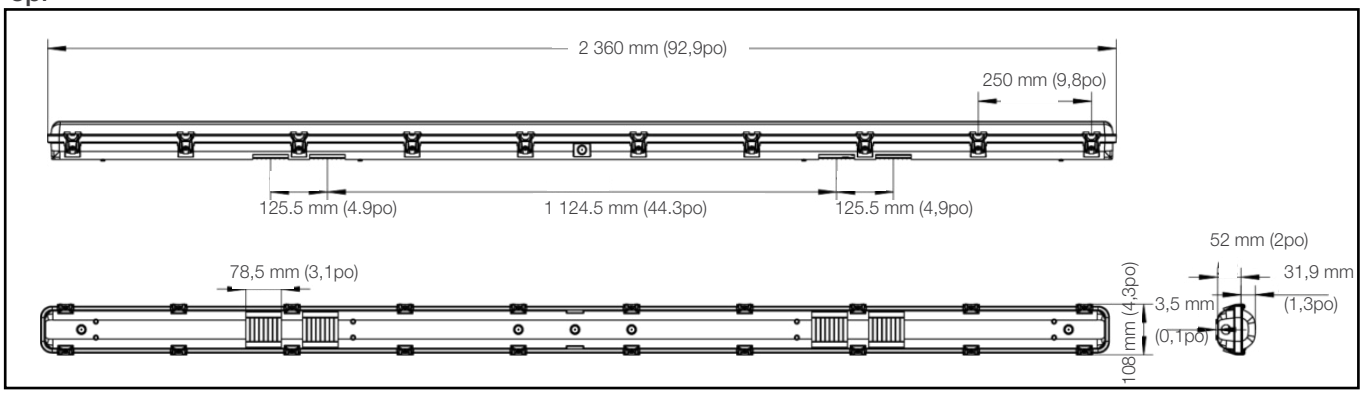

DONNÉES PHOTOMÉTRIQUES

BS3C-4-PS1-3C-M

Courbe polaire d'intensité lumineuse

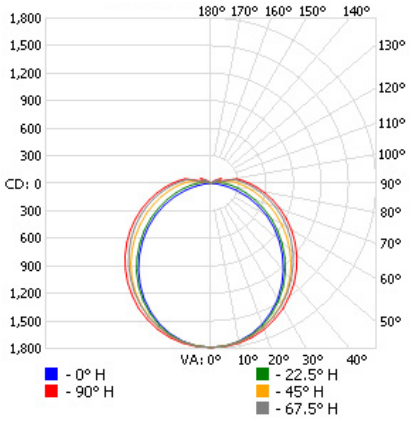

Sommaire du flux lumineaux zonal

ZONE	LUMENS	% LUMINAIRE
0-30	1 385,9	22,6%
0-40	2 274,4	37%
0-60	4 088,8	66,5%
60-90	1 671,0	27,2%
70-100	1 158,3	18,9%
90-120	346,7	5,6%
0-90	5 759,7	93,7%
90-180	384,1	6,3%
0-180	6 143,9	100%

BS3C-4-PS2-3C-M

Courbe polaire d'intensité lumineuse

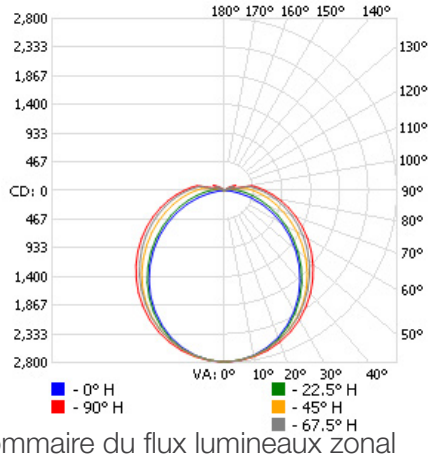

Sommaire du flux lumineaux zonal

ZONE	LUMENS	% LUMINAIRE
0-30	2 154,4	22,7%
0-40	3 530,2	31,7%
0-60	6 325,3	66,5%
60-90	2 575,7	27,1%
70-100	1 796,4	18,9%
90-120	545,5	5,7%
0-90	8 901,0	93,6%
90-180	607,4	6,4%
0-180	9 508,5	100%

BeLuce Canada Inc., 3900 14th Avenue, Unit 1, Markham, ON L3R 4R3 P: (905) 948-9500 F: (905) 948-8673 www.beluce.com

BS3C-8-HO-3C-M

Courbe polaire d'intensité lumineuse

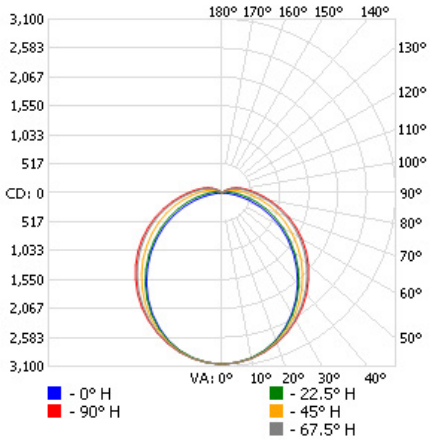

Sommaire du flux lumineaux zonal

ZONE	LUMENS	% LUMINAIRE
0-30	2 307,5	22,7%
0-40	3 781,5	37,1%
0-60	6 784,3	66,6%
60-90	2 682,9	26,3%
70-100	1813,7	17,8%
90-120	653,7	6,4%
0-90	9 467,2	92,9%
90-180	720,3	7,1%
0-180	10 187,4	100%

BS3C-8-PS3-3C-M

Courbe polaire d'intensité lumineuse

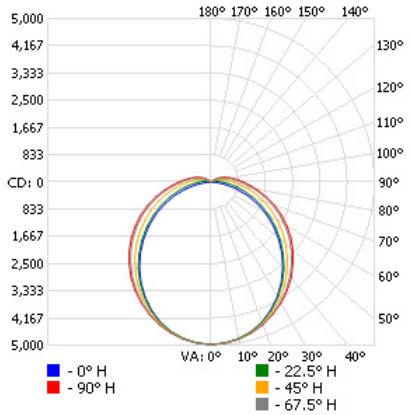

Sommaire du flux lumineaux zonal

ZONE	LUMENS	% LUMINAIRE
0-30	3 836,4	23%
0-40	6 275,0	37,7%
0-60	11 204,1	67,2%
60-90	4 318,9	25,9%
70-100	2 889,1	17,3%
90-120	1 026,8	6,2%
0-90	15 523,0	93,1%
90-180	1 141,8	6,9%
0-180	16 664,9	100%

Tableau Des Spécifications De Flux Lumineux

NUMÉRO DE MODÈLE	WATTS (W)	VOLTS (V)	3500 K		4000 K		5000 K	
			FLUX LUMINEUX (LM)	EFFICACITÉ (LM/W)	FLUX LUMINEUX (LM)	EFFICACITÉ (LM/W)	FLUX LUMINEUX (LM)	EFFICACITÉ (LM/W)
BS3C-4-PS1-3C-M	30	120-347	4 351	135	4 523	140	4 443	137
	35	120-347	4 860	133	5 052	139	4 963	136
	42	120-347	5 647	132	5 870	137	5 766	135
BS3C-4-PS2-3C-M	30	120-347	4 278	142	4 439	147	4 288	142
	45	120-347	6 154	136	6 358	142	6 169	137
	65	120-347	8 675	133	9 001	138	8 696	133
BS3C-8-HO-3C-M	65	120-347	9 445	146	9 622	149	9 336	144
BS3C-8-PS3-3C-M	65	120-347	9 512	146	9 796	150	9 651	148
	75	120-347	10 824	144	11 148	148	10 982	146
	90	120-347	12 740	141	13 121	146	12 926	143
	110	120-347	15 634	142	16 101	146	15 862	144

PROGRAMMATION PAR DÉFAUT : BS3C-4-PS1-3C-M : 42 W / 4 000 K; BS3C-4-PS2-3C-M : 65 W / 4 000 K; BS3C-8-HO-3C-M : 65 W / 4 000 K; BS3C-8-PS3-3C-M: 110 W / 4 000 K.

Tableau d'identité DLC

CODE DE COMMANDE	MODÈLE	LUMINAIRES DE CAGES D'ESCALIERS ET DE PASSAGES	LUMINAIRES D'AMBIANCE LINÉAIRES DIRECTS	LUMINAIRES POUR PLAFONDS À FAIBLE HAUTEUR POUR BATIMENTS COMMERCIAUX ET INDUSTRIELS
19000020	BS3C-4-PS1-3C-M	[1]S-1581SQ	[2]S-Y8SRYD	[2]S-0YRG2J
19000021	BS3C-4-PS2-3C-M	[1]S-Y0MXTY	[2]S-Y84KYX	[2]S-JP151R

NOTE[1]: DLC Premium; **NOTE[2]:** DLC Standard.

BeLuce Canada Inc., 3900 14th Avenue, Unit 1, Markham, ON L3R 4R3 P: (905) 948-9500 F: (905) 948-8673 www.beluce.com