# CAS-400

DANGEREUX - ÉTANCHEÀ LA VAPEUR

Type: _____

Projet: _____

**Lumens à la sortie:**
3900 lm - 7800 lm

**Puissance d'entrée :**
30W - 60W

**Efficacité :**
Jusqu'à 130 lm/W

**Températures de**
5000K

**Maintien du flux lumineux prévu:**
> 72 000 h à $L_{70}$

Le CASTEX 400 est un appareil d'éclairage à DEL destiné aux emplacements dangereux et conçu pour être utilisé dans :

- Classe I, Division 2, Groupes A, B, C, D
- Classe II, Division 1, Groupes E, F, G
- Classe II, Division 2, Groupes F, G
- Classe III
- Classe I, Zone 2 Groupe IIC
- UL1598 (emplacement mouillé) & 1598A (Marine)
- Classification des températures : T5, T6

## Configurations

[ ] - [ ] - [ ] - [ ] - [ ] - [ ] - [ ] - [ ]

| MODÈLE | LONG. | FONCT. | LUMENS | DIMMING | TEMP. DE COULEUR | ENTRÉE | OPTIONS |
|---|---|---|---|---|---|---|---|
| HZ-CAS400 | 2 (pi)[1] | HT (C.A. seulment) | LO | [5]vide (pas de gradation) | [7]WT40 (4000K) | 120-277V | [3]HZ-CH39 (montage de la suspension) |
| | 4 (pi)[2] | [5]SA (AC & EM) | MO | DIM (0-10V gradation) | [6]WT50 (5000K) | [4]HV | HZ-JBox (J-Box) |
| | | | [7]HO | | | | |
| | | | VHO | | | | |

**NOTE:** Le montage en surface ou mural est standard. La lentille transparente est standard, la lentille dépolie est à contacter à l'usine et les délais de livraison sont plus longs **NOTE[1]:** 609,6 mm (2 pi) seulement offert pour 30W (LO) et 40W (MO); **NOTE[2]:**1219 MM (4 PI) seulement offert pour 50W (HO) et 60W (VHO); **NOTE[3]:** suspension simple de 1 M (39"). Peut être coupé sur place; **NOTE[4]:** Option haute tension disponible (200 à 480V). Contacter l'usine; **NOTE[5]:** Contacter l'usine pour délai de livraison; **NOTE[6]:** C1D2 disponible en 2700K, 4000K & 5000K seulement ; Zone 2 disponible en 2700K à 6500K, contacter l'usine; **NOTE[7]:** HO seulement disponible avec WT40 (4000K).

### BOÎTIER :
Boîtier robuste en acier inoxydable (304) de calibre 20 avec un revêtement en poudre RAL9010 (blanc laiteux) et des loquets en acier inoxydable.

### DIFFUSER:
Polycarbonate transparent de 3 mm d'épaisseur renforcé de fibre de verre, stabilisé aux UV, résistant aux chocs, répartition du faisceau sur 120°.

### COLOR TEMPERATURE:
5000K standard.

### LUMENS:
- LO: 30W @ 3900 lm
- MO: 40W @ 5200 lm
- HO: 50W @ 6500 lm
- VHO: 60W @ 7800 lm
- EM: 15W @ 1950 lm

### TEMPÉRATURE DE FONCTIONNEMENT :
- HT(C.A. SEULMENT): -40°C to 50°C
- HT(C.A. & EM): 0°C to 50°C

### POIDS :
- 2ft: 11.6 lbs (5.3 kg)
- 4ft: 19.7 lbs (8.9 kg)

### APPLICATION :
Le CASTEX 400 est un luminaire étanche, résistant aux chocs, conçu pour les mines, les centrales électriques, l'armée, l'aérospatiale, le pétrole, le gaz, la production chimique, la marine et les plates-formes océaniques. Le luminaire est adapté aux emplacements à forte humidité, à forte teneur en vapeur, à forte teneur en poussière et à haute température.

### GRADATION :
La gradation 0 - 10 V standard.

## Dimensions

2FT

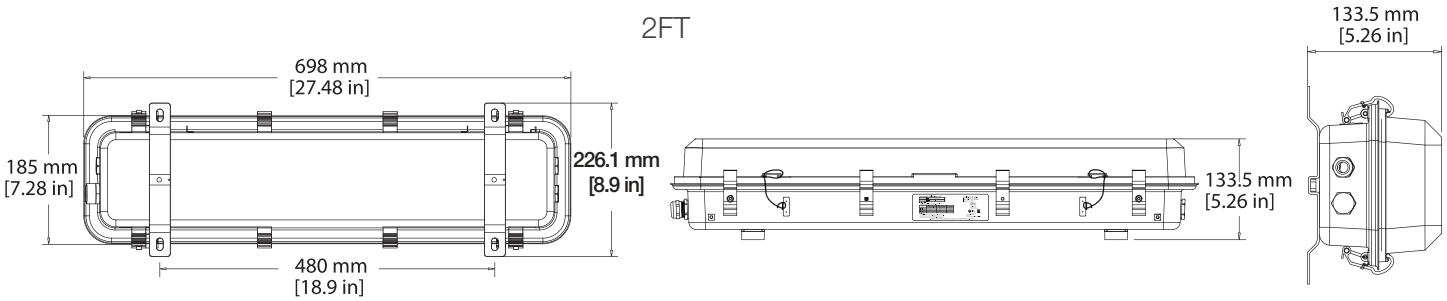


CASTEX 400

4FT

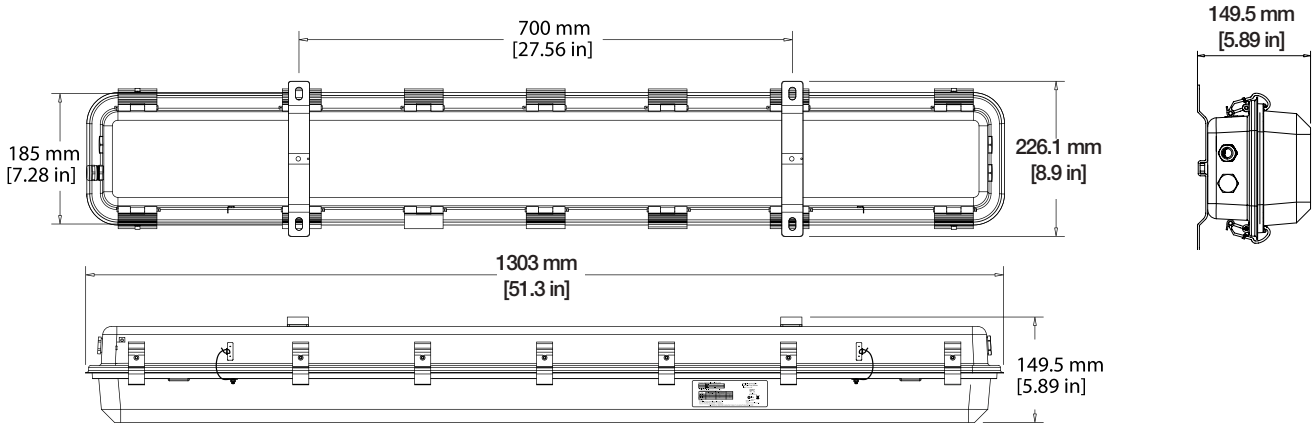


## MONTAGE

Standard
Support de montage Surface/plafond

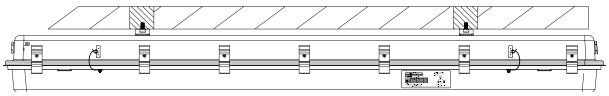

montage de la suspension
(HZ-CH39)

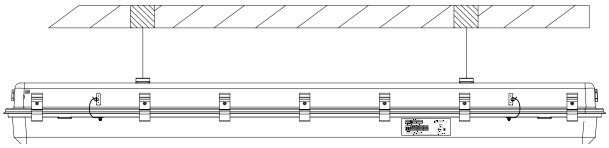

REMARQUE : Le cordon d'alimentation ne doit pas être exposé. Un conduit ou un boîtier électrique contre le danger est nécessaire.

## PHOTOMÉTRIQUES

HZ-CAS400-HT-LO-WT50-120-277V

COURBES POLAIRES

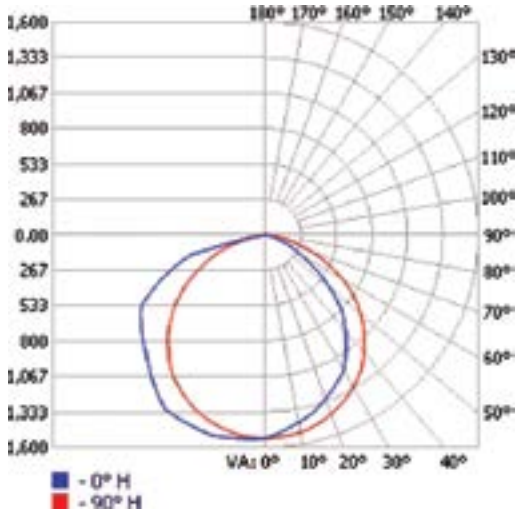


ISOLINES

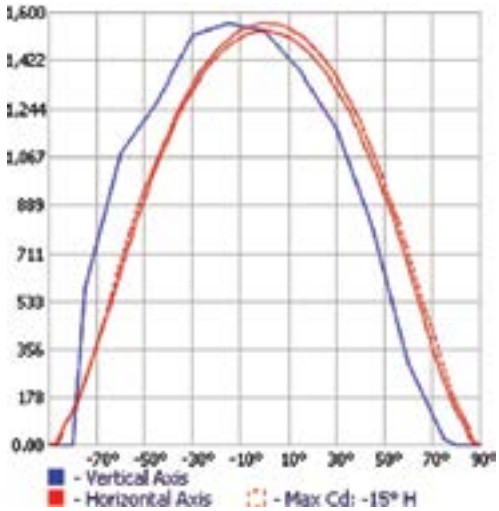

## PHOTOMÉTRIQUES

### HZ-CAS400-HT-HO-WT50-120-277V

POLAR CURVES

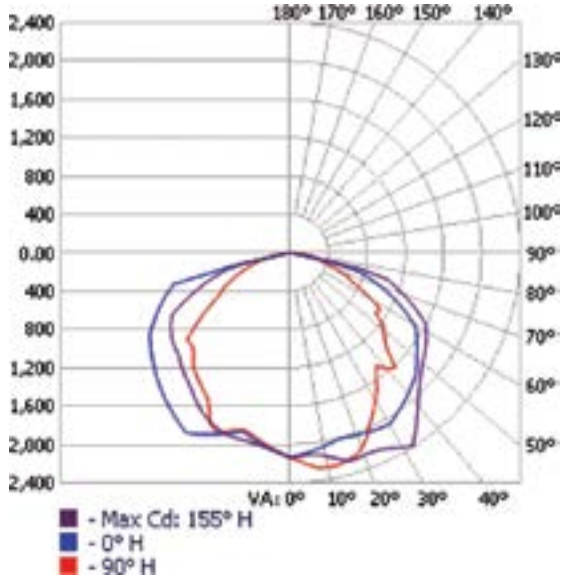


ISOLINES

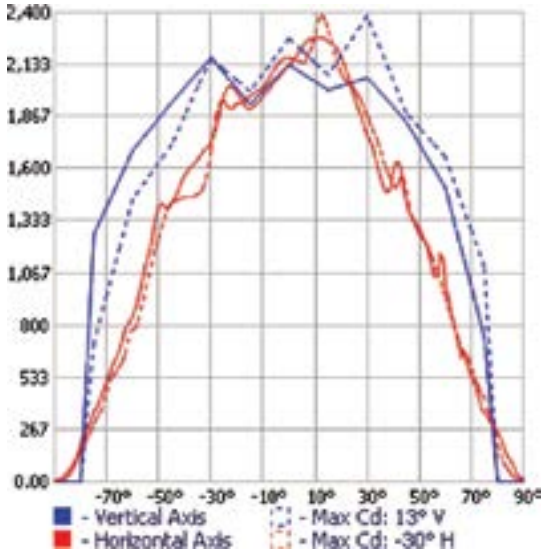


## TABLEAU ÉNERGIE

| MODÈLE | EFFICACITÉ | PUISSANCE | FLUX LUMINEUX | CRI | L70 HEURS TESTÉE | L70 HEURS PROJETÉE |
|---|---|---|---|---|---|---|
| HZ-CAS-400-HT-LO-WT50-120-277V | 130 lm/W | 30W | 3900 lm | >80 | >50,000 | >72,000 |
| HZ-CAS-400-HT-MO-WT50-120-277V | 130 lm/W | 40W | 5200 lm | >80 | >50,000 | >72,000 |
| HZ-CAS-400-HT-HO-WT50-120-277V | 130 lm/W | 50W | 6500 lm | >80 | >50,000 | >72,000 |
| HZ-CAS-400-HT-VHO-WT50-120-277V | 130 lm/W | 60W | 7800 lm | >80 | >50,000 | >72,000 |

## COMPATIBILITÉ DES GRADATEURS

| DIMMER | COMPATABILITÉ | |
|---|---|---|
| | ON/OFF | DIMMING |
| LEVITON - AWRMG-7 | YES | YES |
| LUTRON - DIVE - DVSTV | YES | YES |